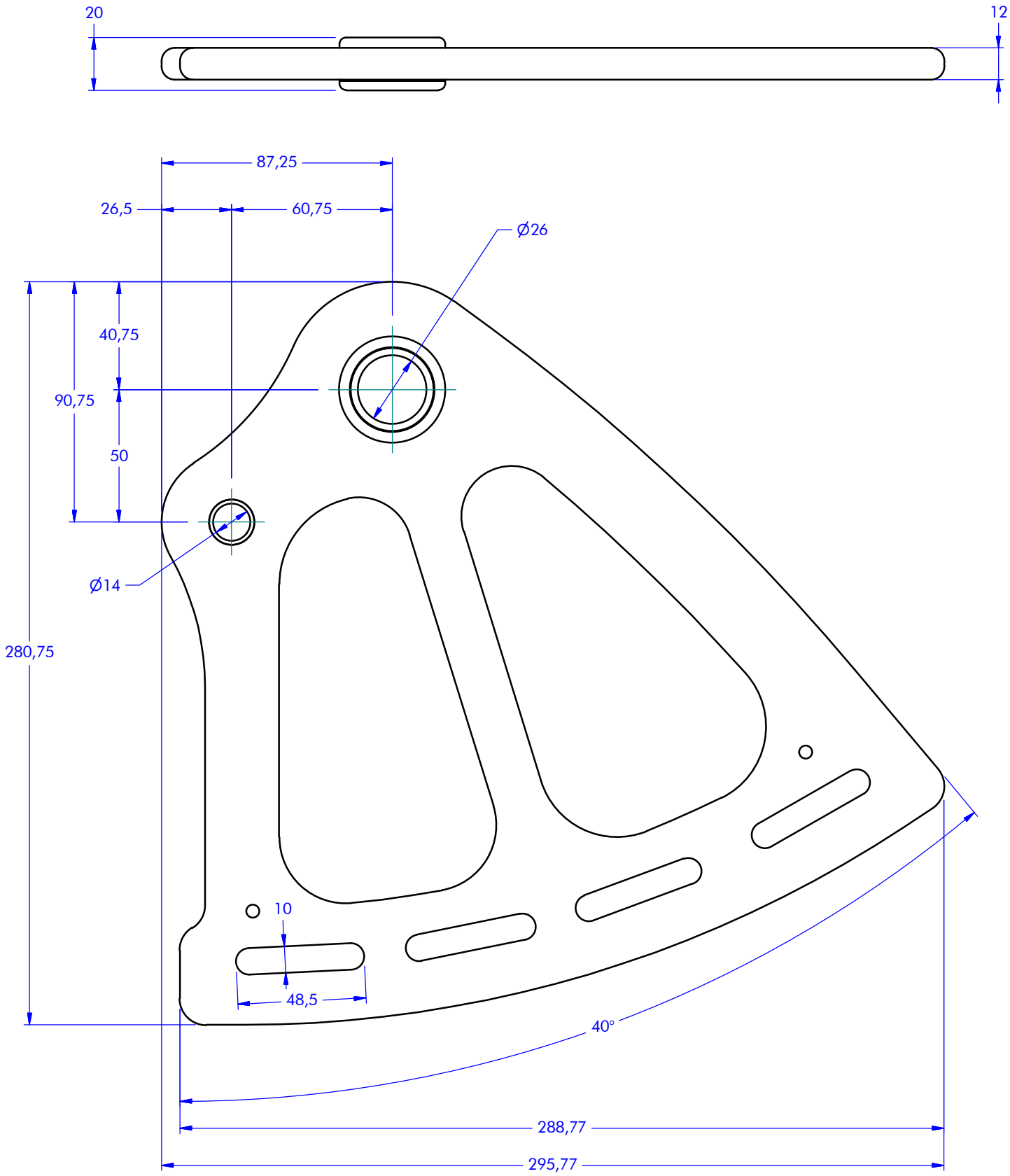

antal	CATEGORIA: Randa Steccata	FAMIGLIA: Tavolette	HS24.74	SCALA: 1 : 2
	PARTICOLARE: Tavoletta di Penna		CODICE MAGAZZINO	DATA: 20/05/2016
	ARTICOLO: 40°			REVISIONE: 00
	SWL: 5000 kg	NUMERO DISEGNO: 17062635 N	PERCORSO FILE: Randa Steccata (Full Batten)\Sistemi\Tavolette\Assiemi	